Correntes Fabricação sob Encomenda (desenho ou amostra)

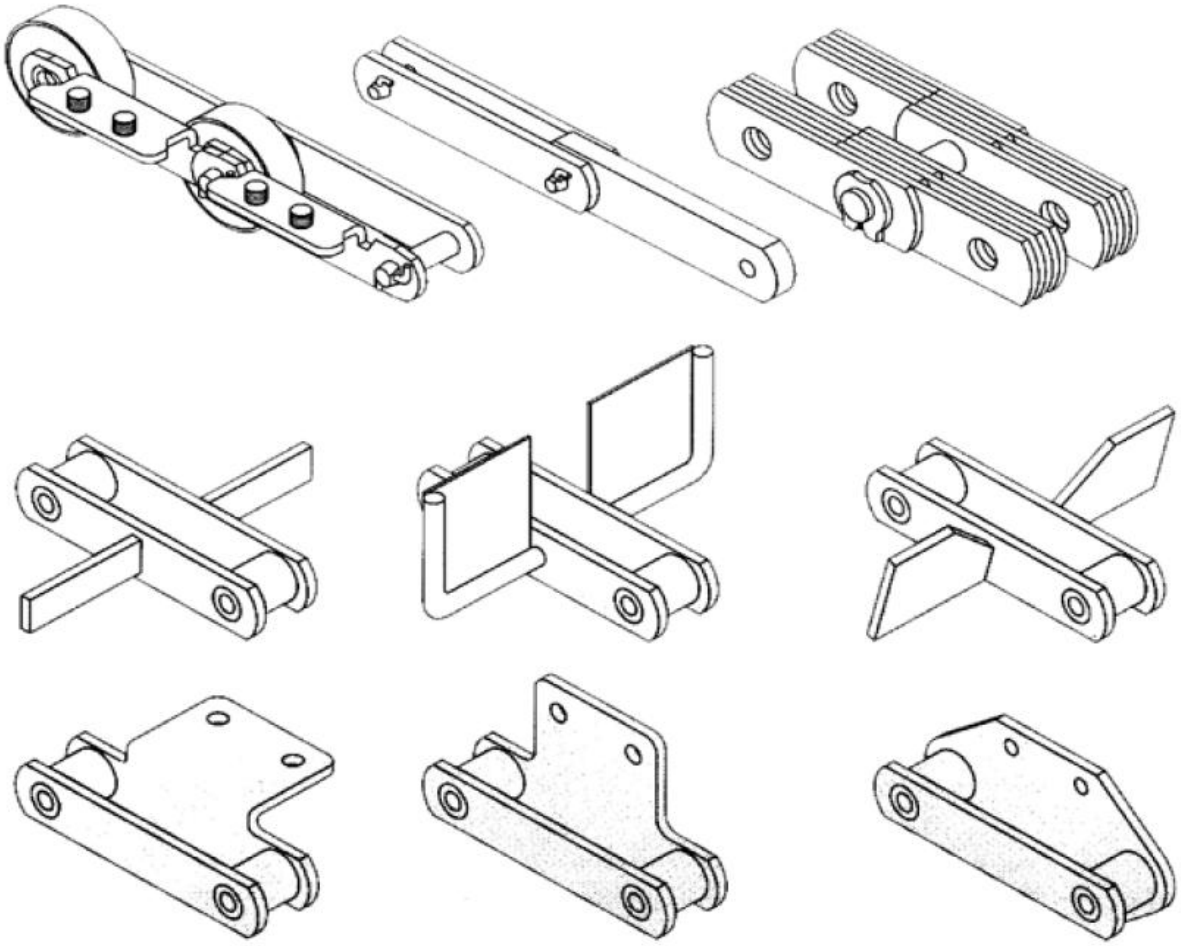

Televendas - 41 3246 24 36
e-mail : vendas@comercialladaniuski.com.br

Rua Pedro Americo, 629 Bairro Capão Raso Curitiba - Paraná